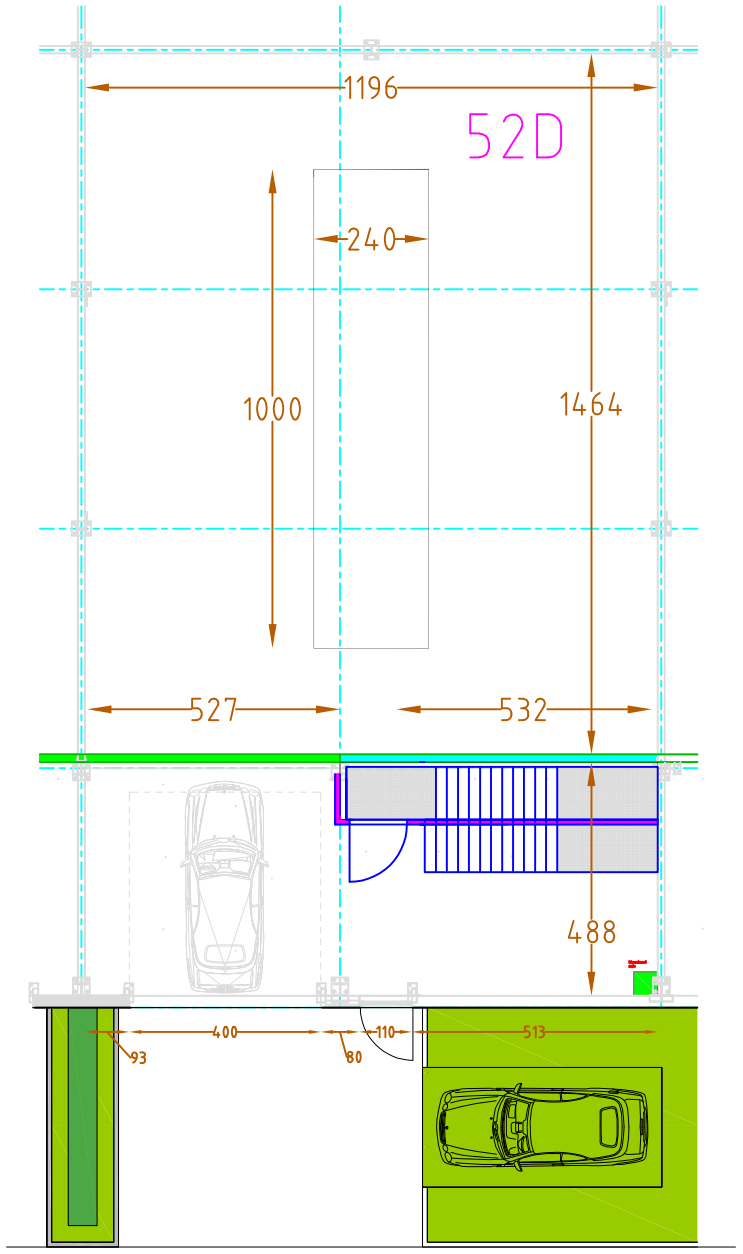

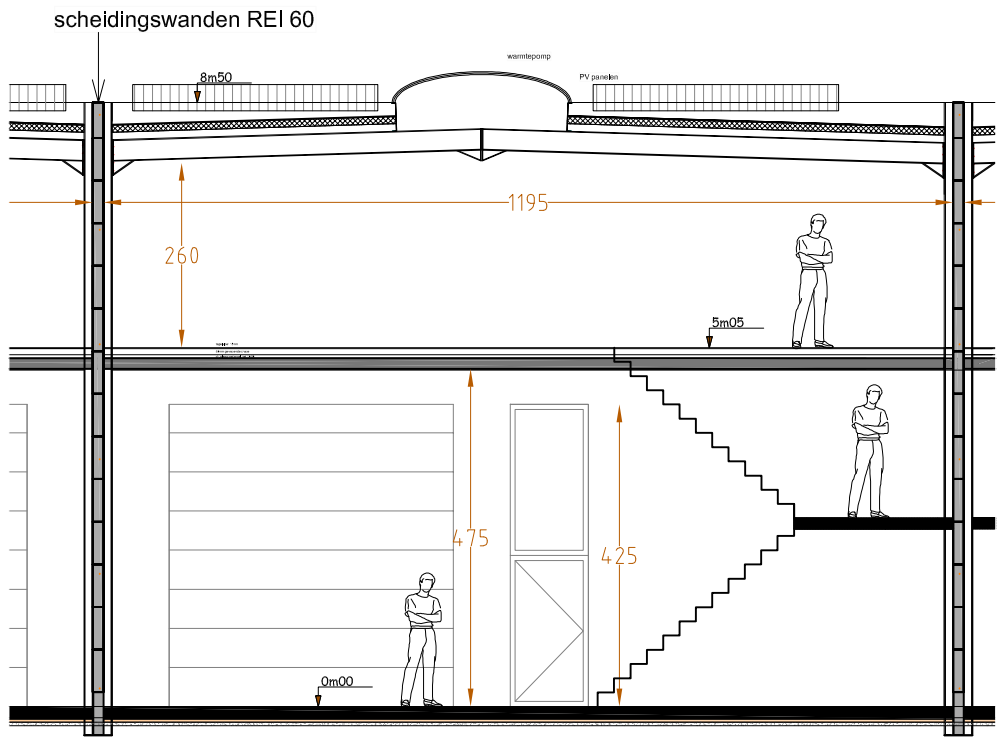

KMO-PARK HEDAAN

52 D

STRUCTA·PLAN